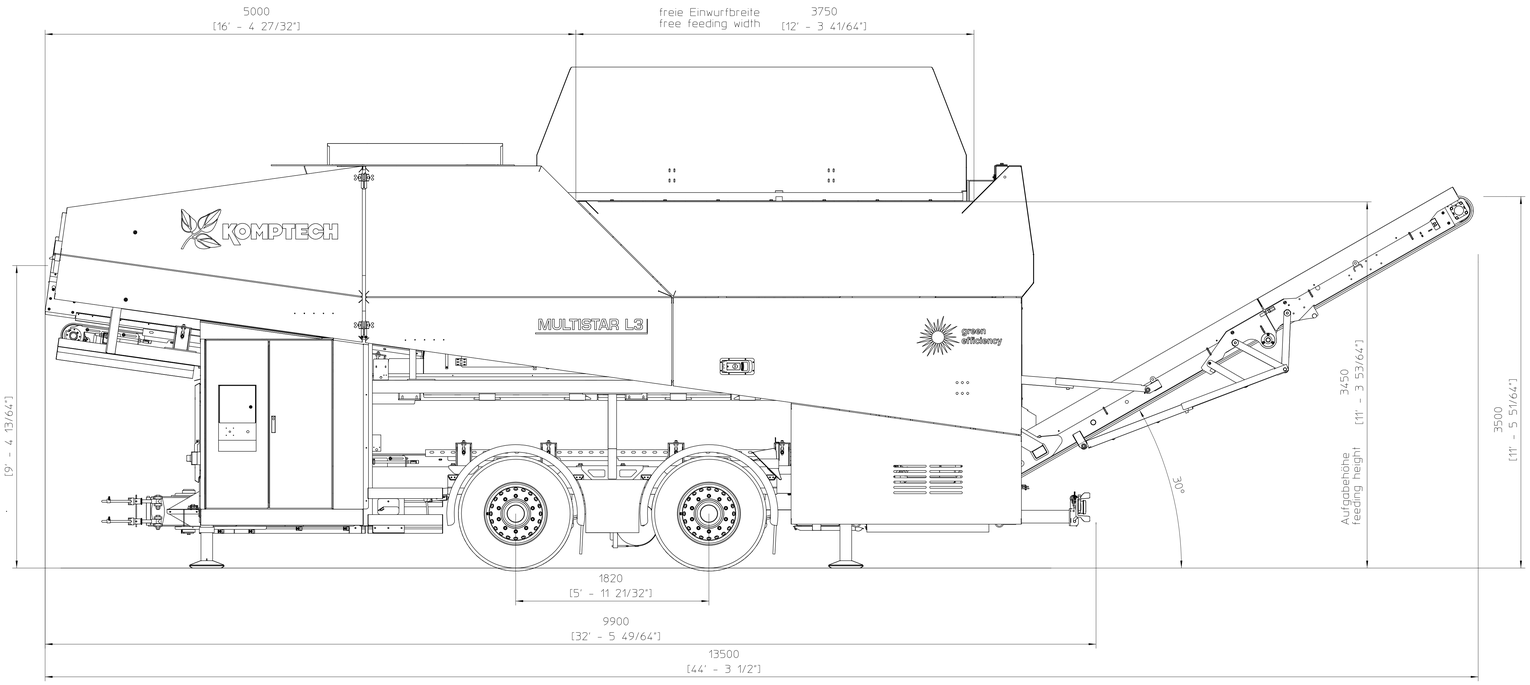

feet + inch in brackets

Das Eigentums- und Urheberrecht an diesen Zeichnungen und sämtlichen Belagen verbleibt uns. Sie sind dem Empfänger nur zum persönlichen Gebrauch anvertraut. Ohne unsere schriftliche Genehmigung dürfen sie nicht kopiert oder vervielfältigt, auch nicht dritten Personen, insbesondere Wettbewerbern, mitgeteilt oder zugänglich gemacht werden. Ein Zuwiderhandeln hat zivil- und strafrechtliche Folgen.

Toleranzklasse Auszug:	ISO bis 3	über 3 bis 6	über 6 bis 30	über 30 bis 120	über 120 bis 400	über 400 bis 1000	über 1000 bis 2000	über 2000 bis 4000
A für Längenmaße in der Fertigung ISO 2768	±0,1	±0,1	±0,2	±0,3	±0,5	±0,8	±1,2	±2,0
B für Längenmaße bei Schweißen ISO 13920			±1	±2	±3	±4	±6	±8

Allgemeintoleranzen nach:		Oberflächen Angaben nach ISO 1302 nach DIN 4768	Ansichten Methode 1 DIN 5 T10	Kant-u.Abwicklungsmasse nach Werks-Norm KOMPTECH - Umwelttechnik	Werkstoff/DIN
ISO 2768-mK, ISO 13920-BF	Brennschnitte DIN 2310-IB			Maßstab 1:20 Gewicht kg	

	Datum	Name
Erstellt	29.10.2014	STEF Kahnt
Freigabe		

KOMPTECH

KOMPTECH Umwelttechnik
Deutschland GmbH
Carl-Zeiss-Strasse 2
D-59302 Oelde

Benennung: Multistar L3 neu / new
Arbeitsstellung
working position

Zeichnungsnummer / Version: 75002_Massblatt

Blatt 1 von 2 Bl.

Format A0 | Urpr.

Index	Änderung	Datum	Name

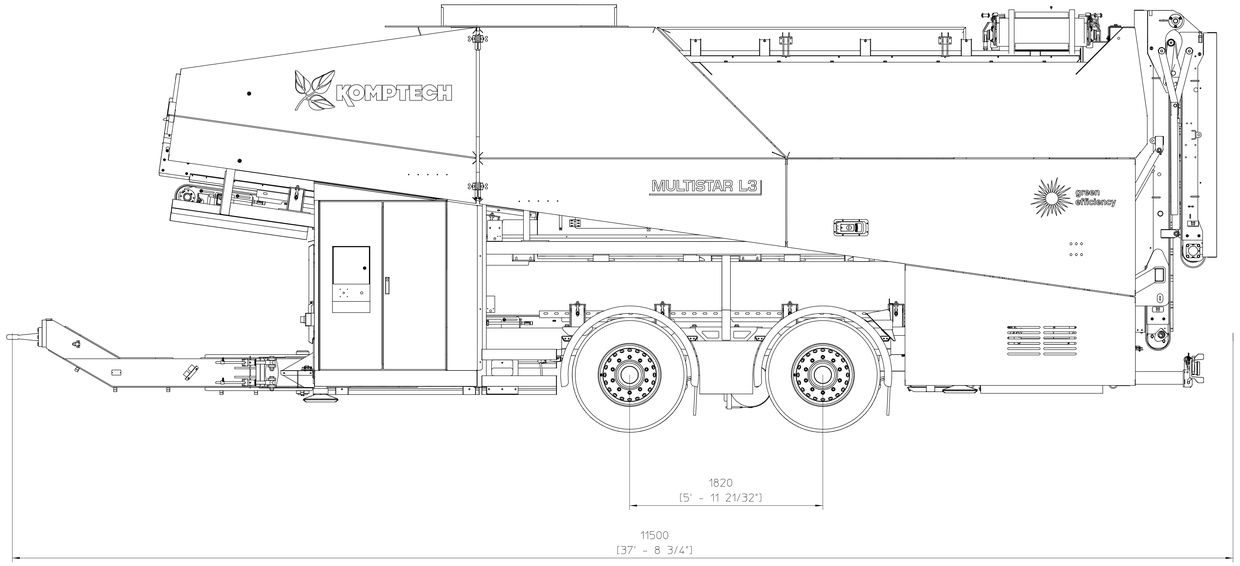

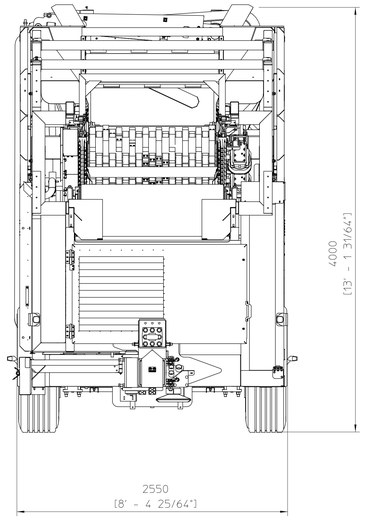

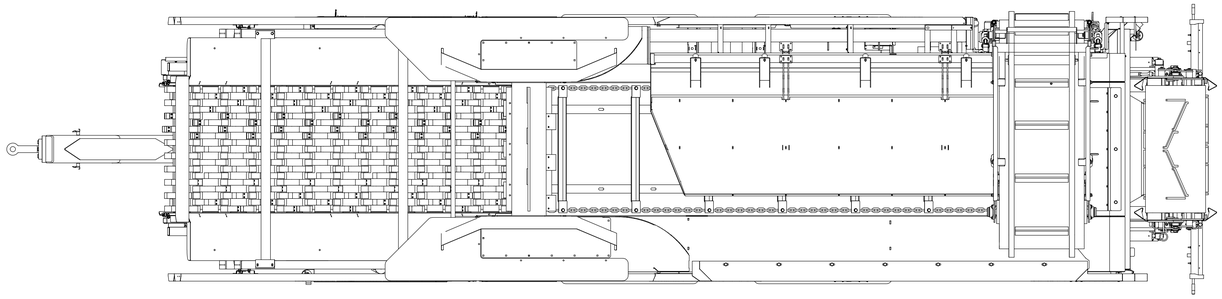

Masse : 21 t
weight: 21 to.

feet + inch in brackets

Das Eigentums- und Urheberrecht an diesen Zeichnungen und sämtlichen Beilagen verbleibt uns. Sie sind dem Empfänger nur zum persönlichen Gebrauch anvertraut. Ohne unsere schriftliche Genehmigung dürfen sie nicht kopiert oder vervielfältigt, auch nicht dritten Personen, insbesondere Wettbewerbern, mitgeteilt oder zugänglich gemacht werden. Ein Zuwiderhandeln hat zivil- und strafrechtliche Folgen.

Toleranzklasse Auszüge	0,5 bis 3	über 3 bis 6	über 6 bis 30	über 30 bis 120	über 120 bis 400	über 400 bis 1000	über 1000 bis 2000	über 2000 bis 4000
A für Längenmaße in der Fertigung ISO 2768	±0,1	±0,1	±0,2	±0,3	±0,5	±0,8	±1,2	±2,0
B für Längenmaße bei Schweißen ISO 13920			±1	±2	±2	±3	±4	±6

Allgemeintoleranzen nach:
ISO 2768-mK, ISO 13920-BF
Brennschnitte: DIN 2310-IB

Oberflächen Angaben nach ISO 1302 nach DIN 4768

Ansichten Methode 1 DIN 5 T10

Kant-u.Abwicklungsmasse nach Werks-Norm KOMPTECH - Umwelttechnik
Maßstab 1:20 Gewicht kg

Werkstoff/DIN

	Datum	Name
Erstellt	20.10.2016	STEF Aahd
Freigabe		

Benennung
Multistar L3 neu / new
Transportstellung
transport position

KOMPTECH
KOMPTECH Umwelttechnik
Deutschland GmbH
Carl-Zeiss-Strasse 2
D-59302 Oelde

Zeichnungsnummer / Version
75002_Massblatt

Blatt 2
von 2 Bl.

Format A0 Urpr.

Index	Änderung	Datum	Name